# ПРОСТЫЕ КВАРЦЕВЫЕ ГЕНЕРАТОРЫ ДЛЯ ПОВЕРХНОСТНОГО МОНТАЖА ГК450-П-3225-4

**Выпускается с приемкой «1» в соответствии с ГЖКД.433533.020 ТУ**

***Особенности:***

- ***Диапазон частот 4-200 МГц;***
- ***низкий уровень джиттера;***
- ***напряжение питания: 1,8; 2,5; 3,3 В;***
- ***выход КМОП;***
- ***SMD корпус;***
- ***габариты: 3,2x2,5x1,1 мм***

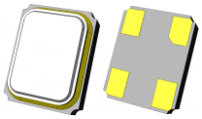

## ПРИМЕР ОБОЗНАЧЕНИЯ: ГК450-П-3225-4 – 24М – 50Е-6/ЕХ – 3,3В – КМОП

| Температурная стабильность частоты в интервале рабочих температур | | 100Е-6 | 50Е-6 | 30Е-6 | 25Е-6 | 20Е-6 |
|---|---|---|---|---|---|---|
| | | $\pm100\times10^{-6}$ | $\pm50\times10^{-6}$ | $\pm30\times10^{-6}$ | $\pm25\times10^{-6}$ | $\pm20\times10^{-6}$ |
| JT | 0…+70°C | + | + | + | + | + |
| HR | -10…+60°C | + | + | + | + | + |
| GT | -20…+70°C | + | + | + | + | C |
| EX | -40…+85°C | + | + | + | + | C |
| Точность настройки частоты при (25±5°C) | | $\pm50x10^{-6}$ | $\pm30x10^{-6}$ | $\pm25x10^{-6}$ | $\pm25x10^{-6}$ | $\pm20x10^{-6}$ |

"+" – выпускаются; С – по согласованию; "-" – не выпускаются

| Напряжение питания Uпит, В |
|---|
| 1,8 |
| 2,5 |
| 3,3 |

| Диапазон частот, МГц | | 4-125 | 4-200 | |
|---|---|---|---|---|
| Напряжение питания Uпит, В | | 1,8±5% | 2,5±5% | 3,3±5% |
| Ток потребления в установившемся режиме, мА | | ≤25 | ≤35 | ≤40 |
| Форма выходного сигнала | | КМОП | | |
| Нагрузка, пФ | | 15 | | |
| Выходное напряжение логических уровней, В | 0 | 0,1xUпит | | |
| | 1 | 0,9xUпит | | |
| Тристабильный вход* | выкл. | 0,3xUпит | | |
| | вкл. | 0,7xUпит | | |
| Джиттер (12 кГц ~ 20 МГц), пс | | 1,5 | | |
| Долговременная стабильность частоты за 1-й год | | $\pm3x10^{-6}$ | | |

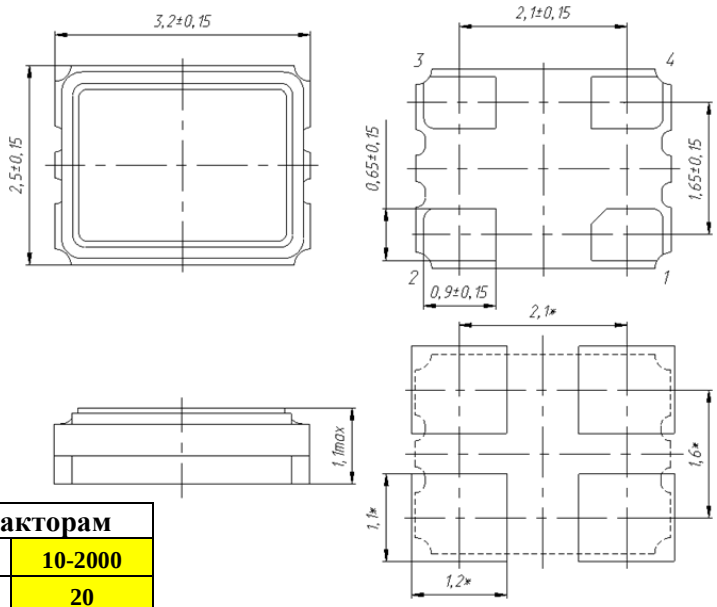


| Вывод | Назначение |
|---|---|
| 1 | Тристабильный/Не используется* |
| 2 | Общий (-) |
| 3 | Выход рабочей частоты |
| 4 | Напряжение питания (+) |

* при необходимости контакт №1 можно оставить не подключенным

| Стойкость к внешним воздействующим факторам | | |
|---|---|---|
| Синусоидальная вибрация | Диапазон частот, Гц | 10-2000 |
| | Амплитуда ускорения, g | 20 |
| Механический удар одиночного действия | Пиковое ускорение, g | 1500 |
| | Длительность импульса, мс | 0,1-2,0 |
| Относительная влажности, при температуре +25°C | | 98% |
| Диапазон изменения температуры среды, °C | | -40…+85 |

**Для запроса генератора с нестандартным диапазоном рабочих температур используйте следующие буквенные обозначения (первая буква для нижнего предела, вторая буква для верхнего предела), °C:**

| Обозн. | E | F | G | H | J | K | L | M | N | P | Q | R | S | T | U | W | X |
|---|---|---|---|---|---|---|---|---|---|---|---|---|---|---|---|---|---|
| Темп. | -40 | -30 | -20 | -10 | 0 | +10 | +30 | +40 | +45 | +50 | +55 | +60 | +65 | +70 | +75 | +80 | +85 |


МОРИОН

199155 Россия, Санкт-Петербург, пр. КИМа, 13а. http://www.morion.com.ru
Тел.:+7-812-350-9243; 332-5032. Факс:+7-812-332-5025 e-mail: sale@morion.com.ru



Версия 1. Сентябрь 2025